毎月10日はカプラの日！

2016年3月10日

今月の一押しフォトカプラ

BMS向けフォトリレー TLP240シリーズ・TLP172GM

フォトカプラ

5年連続 世界売上シェアNo.1＊

機器の安全性向上、低消費電力化、
小型・薄型化に大きく貢献しています

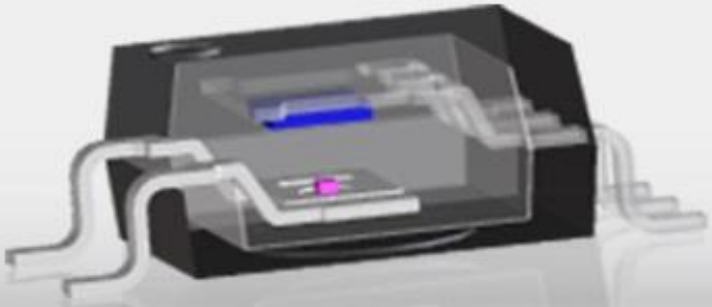

（＊2015年4月 当社調べの2014年までのシェア）

BMS用フォトリレー

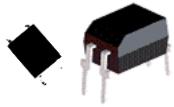

①BMSの市場急拡大にて、フォトリレー需要も急拡大！

バッテリー管理システム (BMS) は、バッテリーパック内部のセルの状態を監視し保護する機能を有しています。エネルギー貯蔵システム、通信機器などでバッテリーパックの需要が拡大するに伴いBMSも広く普及し、電力監視用にフォトリレーが広く採用されております。

②BMS用フォトリレー

阻止電圧(VOFF)を350Vから600Vまでサポートし、さまざまなBMS応用に適したフォトリレーをラインアップしております。

・DIP4：TLP240シリーズはBVs 5kVrms強化絶縁で全世界安全規格準拠品です。
　　⇒SMDリードフォーミングも対応可能です。

・4pin SO6：TLP172GMは小型かつお求め安い価格帯で幅広い応用をサポートします。

BMS用 製品ラインアップアップ

NEW

品名/項目	TLP240G	TLP240GA	TLP240J	TLP172GM
出力形式	1a接点			
パッケージ	DIP4			4pin SO6
IFT (max)	3mA			
VOFF (min)	350V	400V	600V	350V
RON (max)	50Ω	35Ω	60Ω	50Ω
ION(max.)	0.1A	0.12A	0.09A	0.11A
絶縁耐圧	5kVrms			3.75kVrms
tON(max)	2ms			1ms
tOFF(max)	1ms			0.5ms
安全規格	UL、cUL、CQC、VDE認定品			UL、cUL申請中

TLP172GMは旧製品TLP172Gの代替製品でありES対応中、MPは2016/7スタートです。

応用例

【要求事項】
- 小型
- 長寿命
- 高耐圧

例） 電源システム

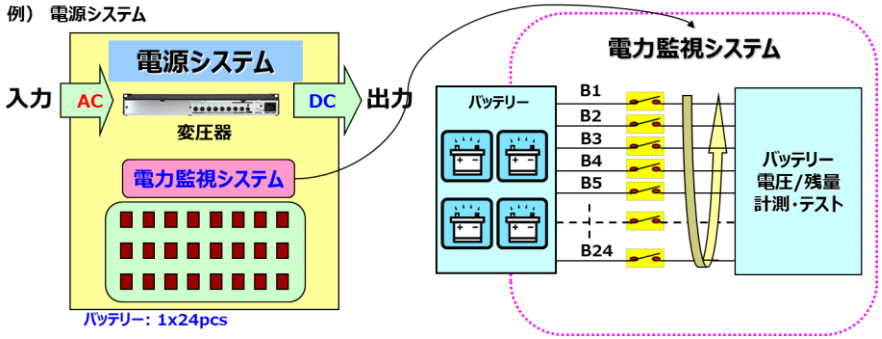

－ 置き換えターゲット品種 －

下記メーカの品名をご使用中でしたら是非ご検討願います。

SPEC面およびPIN TO PINで置換可能です！

TLP240シリーズ

メーカー	品名
Panasonic	AQY21xEH
	AQY28xEH
Toshiba	TLP227GA/227GA-2
	TLP222G

TLP172GM

メーカー	品名
Panasonic	AQY21xS
	AQY28xS
Toshiba	TLP176GA/176G
	TLP172G